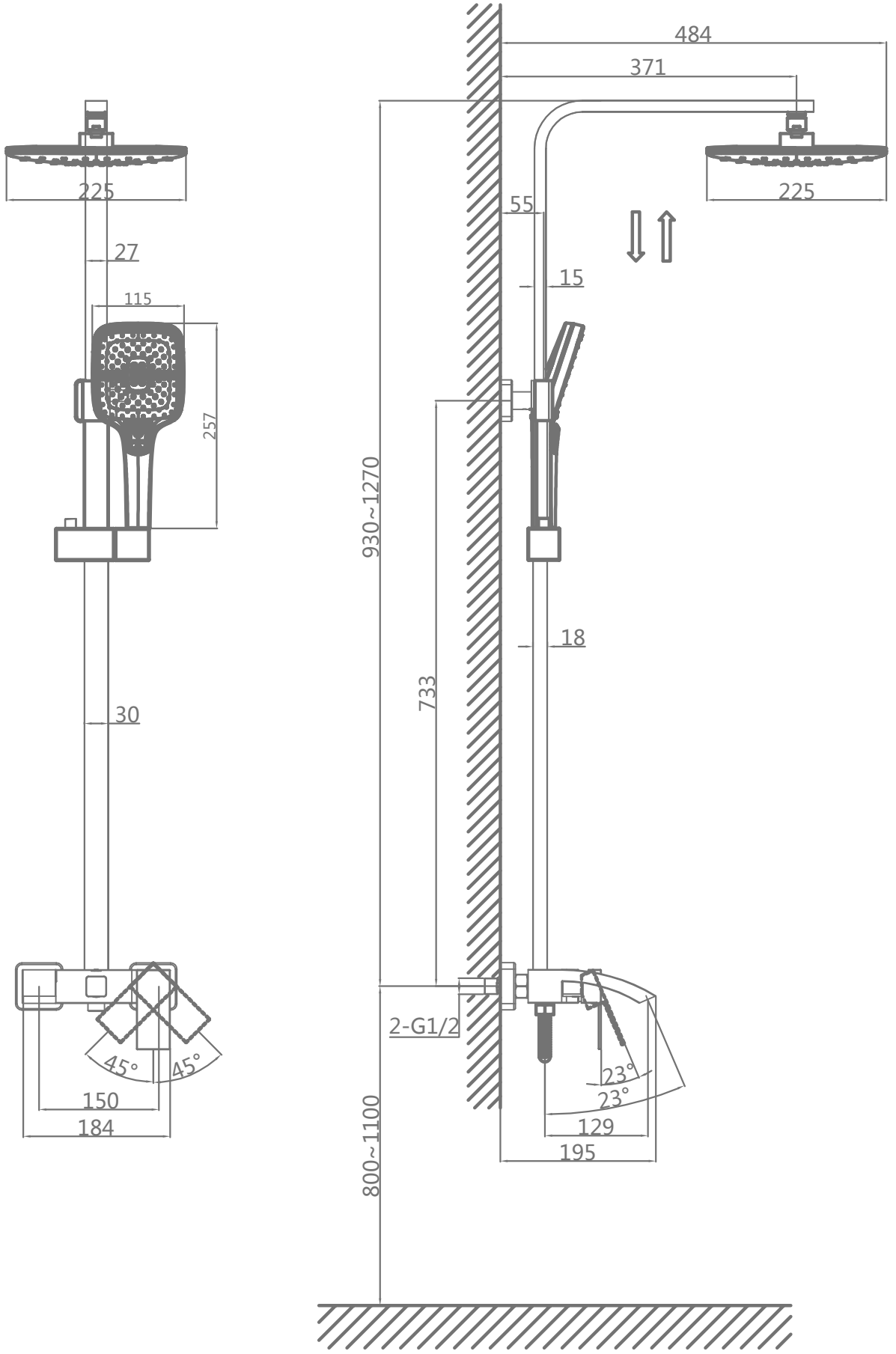
225
27
115
257
30
45°
45°
150
184
484
371
225
55
15
930~1270
733
18
2-G1/2
23°
23°
129
195
800~1100

CAL50837-1