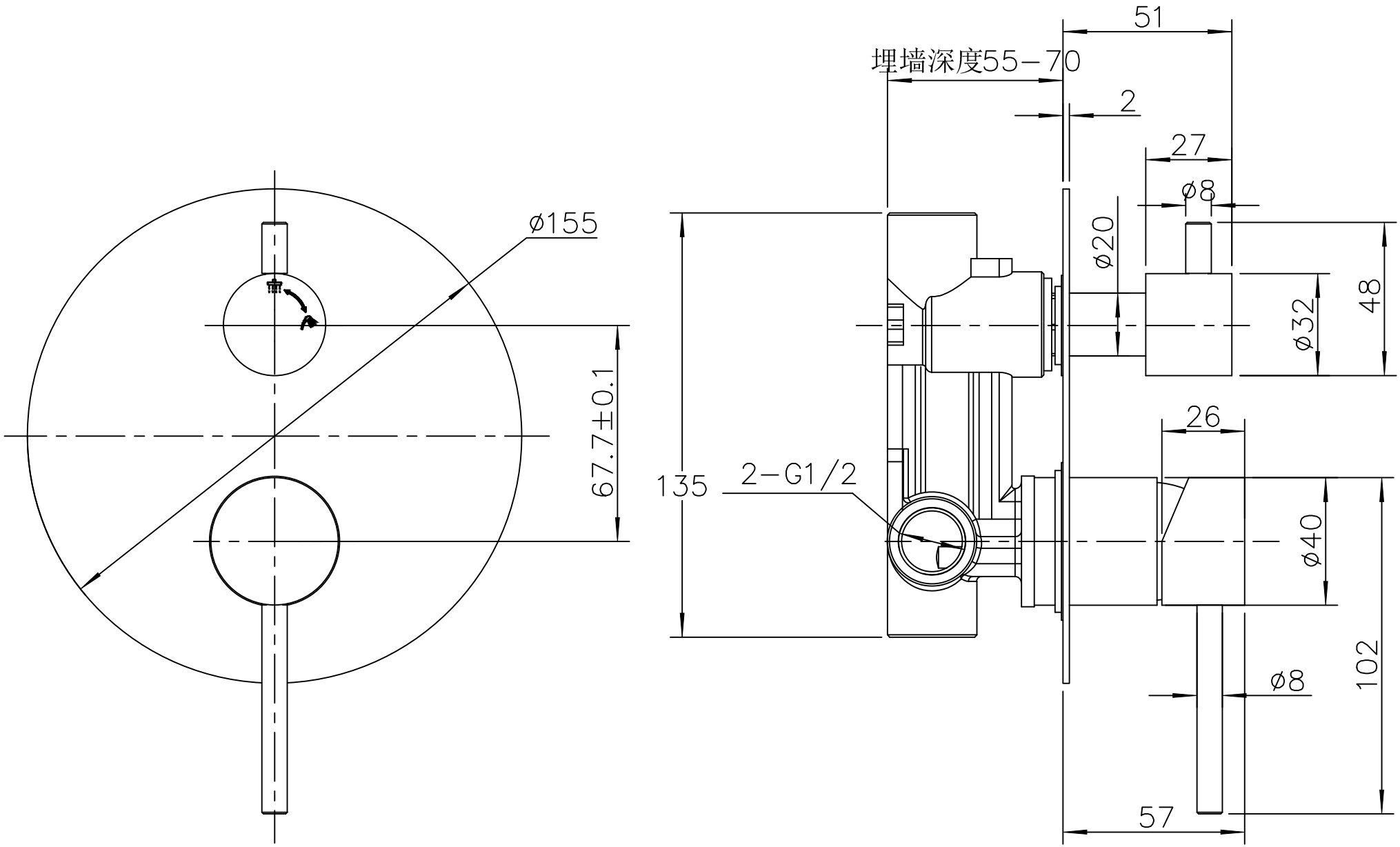
ø155
67.7±0.1
51
埋墙深度55-70
2
27
ø8
ø20
48
ø32
26
135
2-G1/2
ø40
102
ø8
57