绘图单位:mm

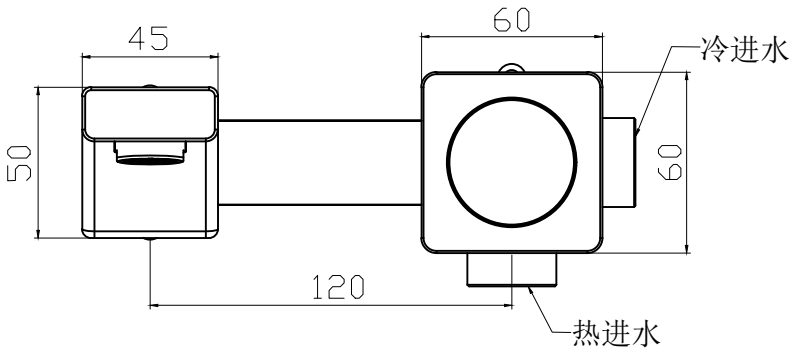

主视图

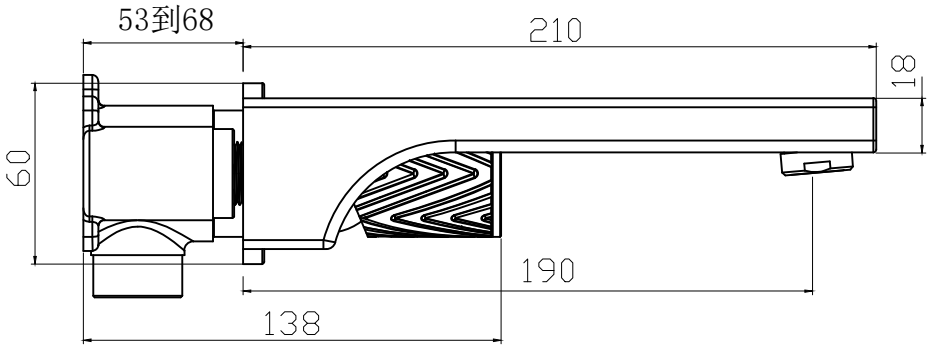

左视图

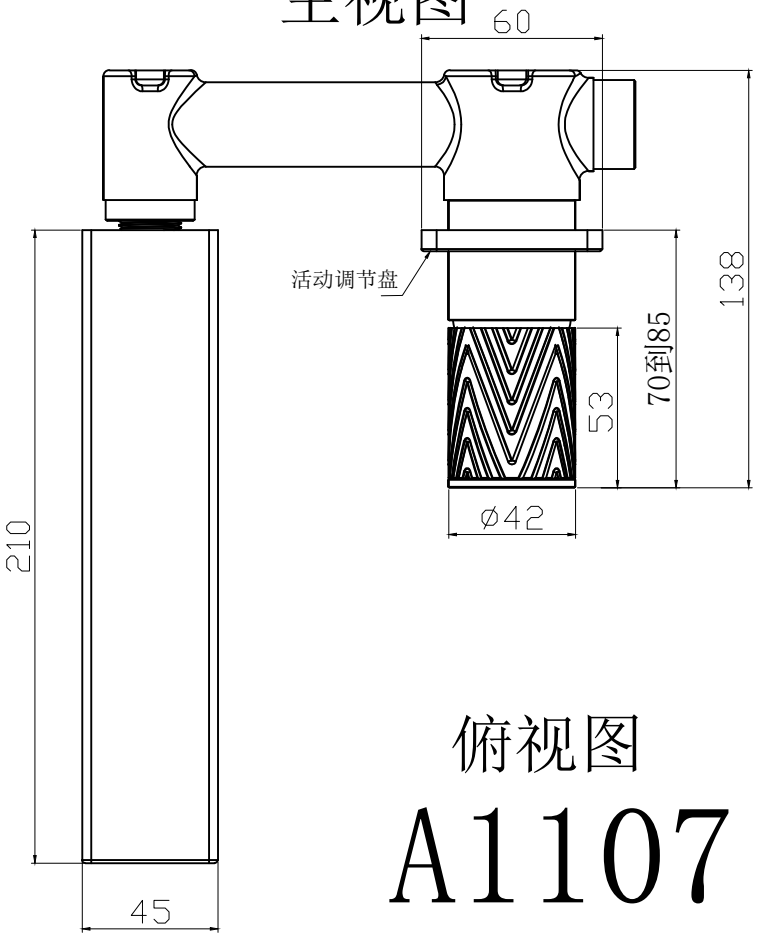

俯视图

A1107